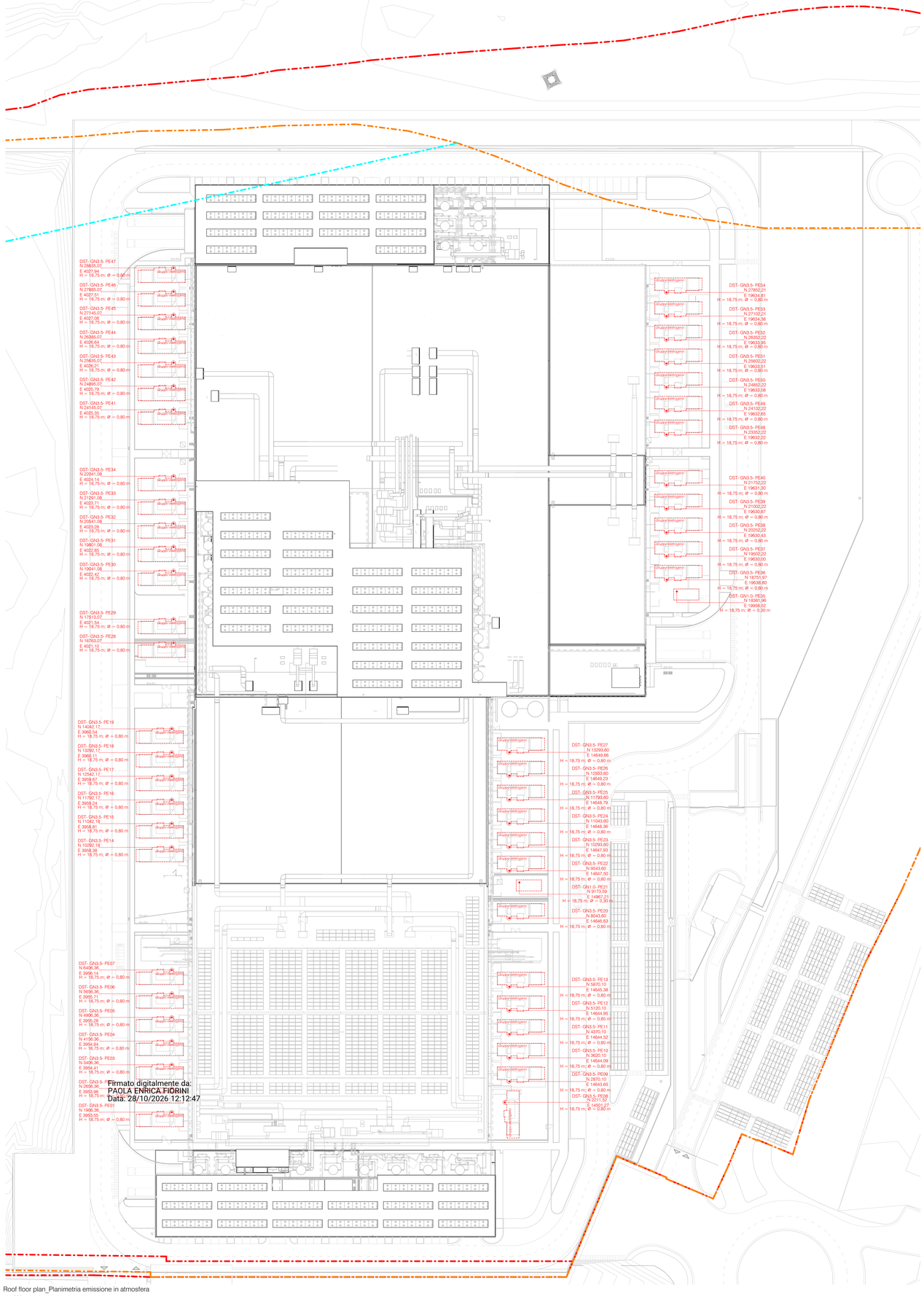

Roof floor plan_Planimetria emissione in atmosfera
1 : 500

Punti di Emissione

Punti di emissione	Tipologia generatori	Potenza kWt	Consumo di gasolio (l/h)	Combustibile	Funzionamento annuo
DST-GN3.5-PE01	Tipo 1	7509 kW	750,9 L/h	Gasolio/HVO ready	6,5 h
DST-GN3.5-PE02	Tipo 1	7509 kW	750,9 L/h	Gasolio/HVO ready	6,5 h
DST-GN3.5-PE03	Tipo 1	7509 kW	750,9 L/h	Gasolio/HVO ready	6,5 h
DST-GN3.5-PE04	Tipo 1	7509 kW	750,9 L/h	Gasolio/HVO ready	6,5 h
DST-GN3.5-PE05	Tipo 1	7509 kW	750,9 L/h	Gasolio/HVO ready	6,5 h
DST-GN3.5-PE06	Tipo 1	7509 kW	750,9 L/h	Gasolio/HVO ready	6,5 h
DST-GN3.5-PE07	Tipo 1	7509 kW	750,9 L/h	Gasolio/HVO ready	6,5 h
DST-GN3.5-PE08	Tipo 1	7509 kW	750,9 L/h	Gasolio/HVO ready	6,5 h
DST-GN3.5-PE09	Tipo 1	7509 kW	750,9 L/h	Gasolio/HVO ready	6,5 h
DST-GN3.5-PE10	Tipo 1	7509 kW	750,9 L/h	Gasolio/HVO ready	6,5 h
DST-GN3.5-PE11	Tipo 1	7509 kW	750,9 L/h	Gasolio/HVO ready	6,5 h
DST-GN3.5-PE12	Tipo 1	7509 kW	750,9 L/h	Gasolio/HVO ready	6,5 h
DST-GN3.5-PE13	Tipo 1	7509 kW	750,9 L/h	Gasolio/HVO ready	6,5 h
DST-GN3.5-PE14	Tipo 1	7509 kW	750,9 L/h	Gasolio/HVO ready	6,5 h
DST-GN3.5-PE15	Tipo 1	7509 kW	750,9 L/h	Gasolio/HVO ready	6,5 h
DST-GN3.5-PE16	Tipo 1	7509 kW	750,9 L/h	Gasolio/HVO ready	6,5 h
DST-GN3.5-PE17	Tipo 1	7509 kW	750,9 L/h	Gasolio/HVO ready	6,5 h
DST-GN3.5-PE18	Tipo 1	7509 kW	750,9 L/h	Gasolio/HVO ready	6,5 h
DST-GN3.5-PE19	Tipo 1	7509 kW	750,9 L/h	Gasolio/HVO ready	6,5 h
DST-GN3.5-PE20	Tipo 1	7509 kW	750,9 L/h	Gasolio/HVO ready	6,5 h
DST-GN3.5-PE22	Tipo 1	7509 kW	750,9 L/h	Gasolio/HVO ready	6,5 h
DST-GN3.5-PE23	Tipo 1	7509 kW	750,9 L/h	Gasolio/HVO ready	6,5 h
DST-GN3.5-PE24	Tipo 1	7509 kW	750,9 L/h	Gasolio/HVO ready	6,5 h
DST-GN3.5-PE25	Tipo 1	7509 kW	750,9 L/h	Gasolio/HVO ready	6,5 h
DST-GN3.5-PE26	Tipo 1	7509 kW	750,9 L/h	Gasolio/HVO ready	6,5 h
DST-GN3.5-PE27	Tipo 1	7509 kW	750,9 L/h	Gasolio/HVO ready	6,5 h
DST-GN3.5-PE28	Tipo 1	7509 kW	750,9 L/h	Gasolio/HVO ready	6,5 h
DST-GN3.5-PE29	Tipo 1	7509 kW	750,9 L/h	Gasolio/HVO ready	6,5 h
DST-GN3.5-PE30	Tipo 1	7509 kW	750,9 L/h	Gasolio/HVO ready	6,5 h
DST-GN3.5-PE31	Tipo 1	7509 kW	750,9 L/h	Gasolio/HVO ready	6,5 h
DST-GN3.5-PE32	Tipo 1	7509 kW	750,9 L/h	Gasolio/HVO ready	6,5 h
DST-GN3.5-PE33	Tipo 1	7509 kW	750,9 L/h	Gasolio/HVO ready	6,5 h
DST-GN3.5-PE34	Tipo 1	7509 kW	750,9 L/h	Gasolio/HVO ready	6,5 h
DST-GN3.5-PE36	Tipo 1	7509 kW	750,9 L/h	Gasolio/HVO ready	6,5 h
DST-GN3.5-PE37	Tipo 1	7509 kW	750,9 L/h	Gasolio/HVO ready	6,5 h
DST-GN3.5-PE38	Tipo 1	7509 kW	750,9 L/h	Gasolio/HVO ready	6,5 h
DST-GN3.5-PE39	Tipo 1	7509 kW	750,9 L/h	Gasolio/HVO ready	6,5 h
DST-GN3.5-PE40	Tipo 1	7509 kW	750,9 L/h	Gasolio/HVO ready	6,5 h
DST-GN3.5-PE41	Tipo 1	7509 kW	750,9 L/h	Gasolio/HVO ready	6,5 h
DST-GN3.5-PE42	Tipo 1	7509 kW	750,9 L/h	Gasolio/HVO ready	6,5 h
DST-GN3.5-PE43	Tipo 1	7509 kW	750,9 L/h	Gasolio/HVO ready	6,5 h
DST-GN3.5-PE44	Tipo 1	7509 kW	750,9 L/h	Gasolio/HVO ready	6,5 h
DST-GN3.5-PE45	Tipo 1	7509 kW	750,9 L/h	Gasolio/HVO ready	6,5 h
DST-GN3.5-PE46	Tipo 1	7509 kW	750,9 L/h	Gasolio/HVO ready	6,5 h
DST-GN3.5-PE47	Tipo 1	7509 kW	750,9 L/h	Gasolio/HVO ready	6,5 h
DST-GN3.5-PE48	Tipo 1	7509 kW	750,9 L/h	Gasolio/HVO ready	6,5 h
DST-GN3.5-PE49	Tipo 1	7509 kW	750,9 L/h	Gasolio/HVO ready	6,5 h
DST-GN3.5-PE50	Tipo 1	7509 kW	750,9 L/h	Gasolio/HVO ready	6,5 h
DST-GN3.5-PE51	Tipo 1	7509 kW	750,9 L/h	Gasolio/HVO ready	6,5 h
DST-GN3.5-PE52	Tipo 1	7509 kW	750,9 L/h	Gasolio/HVO ready	6,5 h
DST-GN3.5-PE53	Tipo 1	7509 kW	750,9 L/h	Gasolio/HVO ready	6,5 h
DST-GN3.5-PE54	Tipo 1	7509 kW	750,9 L/h	Gasolio/HVO ready	6,5 h
52					
DST-GN1.0-PE21	Tipo 2	1757 kW	175,7 L/h	Gasolio/HVO ready	6,5 h
DST-GN1.0-PE35	Tipo 2	1757 kW	175,7 L/h	Gasolio/HVO ready	6,5 h
2					
Totale potenza termica (kWt)		**393.382,33 kW**		Funzionamento annuo	**351,0 h**

LEGENDA

- Punti di emissione
- Limite area di proprietà
- Superficie fondiaria
- Accesso

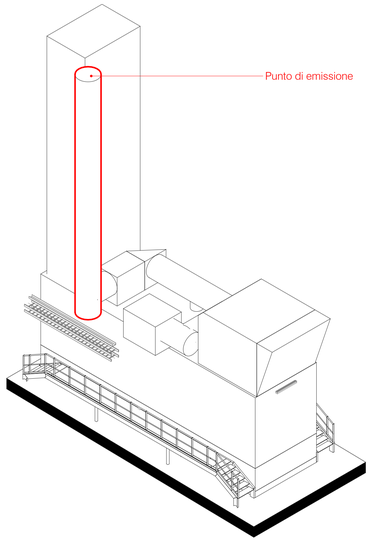

3D_Punto di emissione. Generatore 3,5mVA

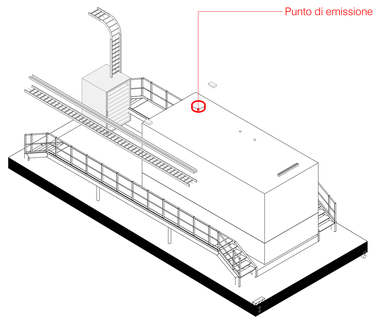

3D_Punto di emissione. Generatore 0,85mVA

N

REV.	DATA / DATE:	DESCRIZIONE / DESCRIPTION:
REV 01		Rev. - Aggiornamento VIA

CIVIL, ARCH. AND MEP DESIGN:
L22DC
L22 DC è una divisione di:
Lombardini22 S.p.A.
Via Lombardini 22 — 20143 Milano, Italia
T +39 02 36 59 62 00 — F +39 02 83 20 13 97
info@l22.it — www.l22.it
Capitale sociale Euro 100 000 i.v.
C.F./P.IVA: 05595600964 — R.E.A. 1827099
Sistema di gestione qualità conforme alla UNI EN ISO 9001:2008 - Certificato Nr. 50 100 8319 da TÜV Italia

STRUCTURE DESIGN:
SPS Studio Progetti Associati
Ing. Arturo Donadio e Antonio Condello
S.P.S. S.r.l. — www.spsarl-mi.it
Via M. Gioia, 64 - 20125 Milano, Italia
segreteria@spsarl-mi.it T. 02.66904887

COMMITTENTE / CLIENT:
savills investment management
SAVILLS INVESTMENT MANAGEMENT SGR S.P.A.
Milano, via San Paolo, n. 7

TECHNICAL AUTHORITY:
ECHELON DATA CENTRES
ECHELON DATA CENTRES
Dublin, 19/20 The Cubes
Offices, Beacon South Quarter

PROGETTO / PROJECT:
LIN10
Via della Costa, 2, Treviglio (BG)

PROGETTISTA / DESIGNER:
Arch. Marco Ahosiso - Iscritto all'Ordine degli Architetti di Torino n° 4157
Indirizzo: Via Ella Lombardini 22, 20143, Milano
Mail: ufficio.tecnico@l22.it - Pec: lombardini22@legalmail.it

OGGETTO / OBJECT:
VALUTAZIONE IMPATTO AMBIENTALE
Ai sensi degli art. 23-25 del D.Lgs. 152/06

TITOLO / DESCRIPTION:
Planimetria emissione in atmosfera

DISEGNATO DA: DRAWN BY:	CONTROLLATO DA: CHECKED BY:
L22	
DATA/ DATE: Ottobre 2026	SCALA / SCALE: 1:500

NOME FILE / FILE NAME:
4210_ES V PPE 01 Planimetria emissione in atmosfera

COMMESSA / JOB:	FORMATO / SHEET:
4210	A0

TAVOLA / DRAWING:
ES V PPE 01

DATA REV.:	REV.:
	01

© Lombardini22 S.p.A. ES 07 (rev.-) (L663/41 Art.2575)